RedNeck

powered by AsVIVA

MONTAGEANLEITUNG / MANUAL

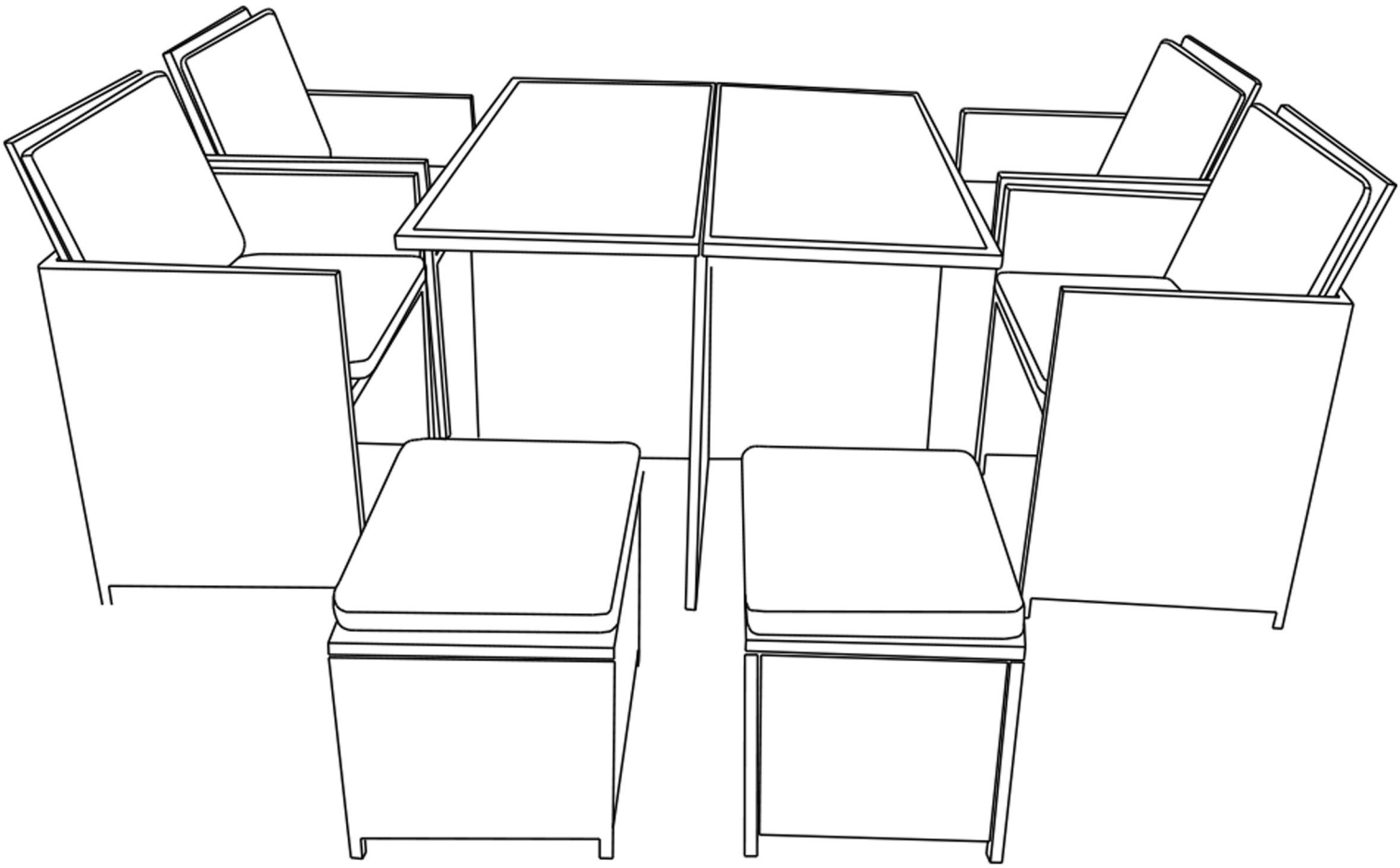

GD4

VERSION: L-BQ

www.AsVIVA.de

INHALTSVERZEICHNIS

GEWÄHRLEISTUNGSBESTIMMUNGEN 3
TEILELISTE 5
ZUSAMMENBAU 11
GEWÄHRLEISTUNGSRECHT 19

TABLE OF CONTENT

WARRANTY TERMS 20
PARTS LIST 21
ASSEMBLY 27
WARRANTY TERMS 35

GEWÄHRLEISTUNGSBESTIMMUNGEN

WICHTIG

Nur die Originalverpackung gewährleistet einen ausreichenden Transportschutz des Gerätes und sollte deshalb mindestens in der gesetzlichen Rückgabezeit aufbewahrt werden.

Für unsere Geräte leisten wir die gesetzliche Gewährleistung von 2 Jahren.

Ersatzteilbestellungen und Reparaturaufträge richten Sie bitte unter Angabe der Kundennummer bzw. Rechnungsnummer an Ihren Händler oder direkt an uns.

Unsere Serviceadresse: service@asviva.de

Damit Ihnen unsere Service-Mitarbeiter optimal weiterhelfen können, beachten Sie bitte folgende Vorgehensweise:

1. **Ist ein bestimmtes Teil beschädigt?**
   Teilen Sie uns bitte anhand der Teileiste die genaue Teilenummer mit.

2. **Liegt eine Störung beim Gerät vor?**
   Sollten Sie die Möglichkeit einer Videoaufnahme z.B. Handykamera haben, nehmen Sie die Störung auf und senden uns das VIdeo- oder Bildmaterial zu.

AS VIVA
FITNESS I WELLNESS I E-BIKE

D-41542 Dormagen

E-Mail: service@asviva.de
Internetadresse: http://www.asviva.de

Herzlichen Glückwunsch zu Ihrer Entscheidung zum Kauf eines Gerätes aus dem Hause AsVIVA.
Gemäß des zum 01. Januar 2002 geänderten europäischen Gewährleistungsrechts,
steht Ihnen eine gesetzliche Gewährleistungsfrist von 2 Jahren zu.

Die Gewährleistungsfrist beginnt mit der Übergabe des Fahrrades durch den Fachhändler.
Zum Nachweis des Kauf- bzw. Übergabe Datums heben Sie bitte die Kaufbelege wie Rechnung und Kassenzettel für die Dauer der Gewährleistungsfrist auf.

Neben der grundsätzlichen 2-jährigen Gewährleistungsfrist besteht eine gesetzliche
sogenannte Umkehr der Beweislast für einen Zeitraum von 6 Monaten nach Übergabe des Produktes.
Das bedeutet, dem Verkäufer obliegt es bei Auftreten eines Fehlers zu beweisen,
dass der Fehler zum Zeitpunkt der Übergabe noch nicht vorhanden war und nicht durch unsachgemäßen Gebrauch, funktionsbedingtem Verschleiß oder Missbrauch entstanden ist.

1. Die Gewährleistung bezieht sich nicht auf:

- alle Teile des Gerätes, die einem funktionsbedingten Verschleiß unterliegen, soweit es sich nicht um Produktions- oder Materialfehler handelt
- Schäden, die durch unsachgemäße oder mangelhafte Pflege und nicht fachmännisch durchgeführte Reparaturen, Umbauten oder Austausch von Teilen entstehen,
- Schäden, die durch unsachgemäßen Gebrauch und höhere Gewalt enstehen.

2. Berechtigte Gewährleistungsansprüche liegen vor, wenn:

- Der reklamierte Schaden oder Fehler zum Zeitpunkt der Übergabe an den Kunden bereits vorhanden war
- Kein natürlicher oder funktionsbedingter Verschleiß Ursache für die Abnutzung oder Veränderung des Gutes war (siehe Liste Verschleißteile unter Garantiebedingungen!)
- Der Schaden oder Fehler nicht ursächlich dadurch entstanden ist, dass kein bestimmungsgemäßer Gebrauch des Gerätes erfolgte.

Falls Sie Fragen zu Ihrem Fitnessgerät haben, helfen Ihnen unsere Mitarbeiter der
Serviceabteilung gerne weiter (sehen Sie dazu bitte in den Gewährleistungsbestimmungen nach).

Wir wünschen Ihnen immer viel Freude!

Ihr AsVIVA Team

TEILELISTE

Nr	Beschreibung	Skizze	Menge
A	Rechter Rahmen	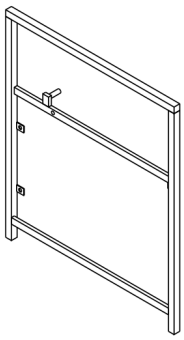	4 St.
B	Linker Rahmen	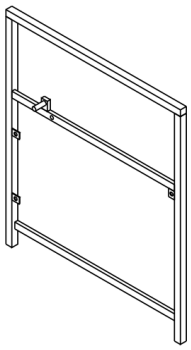	4 St.
C	Rahmen Rückseite	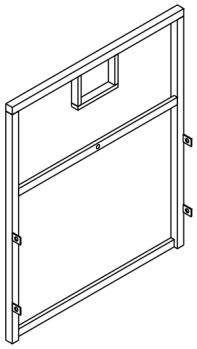	4 St.
D	Sitzrahmen	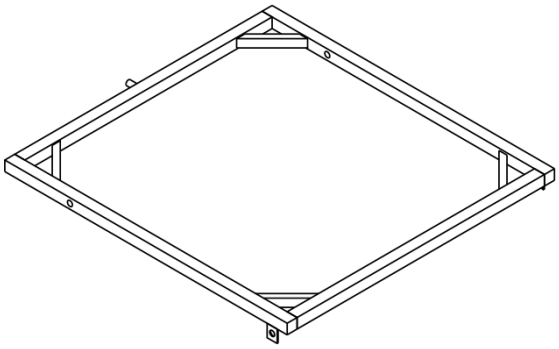	4 St.

Nr	Beschreibung	Skizze	Menge
E	Hocker Fußrahmen	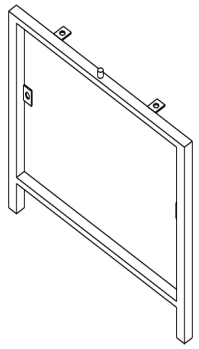	8 St.
F	Hocker Seitenrahmen	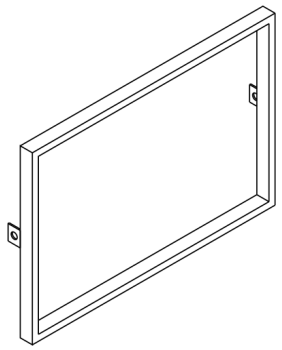	8 St.
G	Oberer Rahmen Hocker	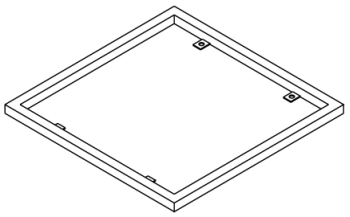	4 St.
H	Kleiner Tischbeinrahmen	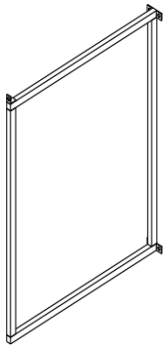	2 St.

Nr	Beschreibung	Skizze	Menge
I	Großer Tischbeinrahmen	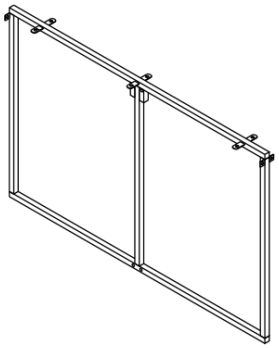	2 St.
K	Rückenlehne	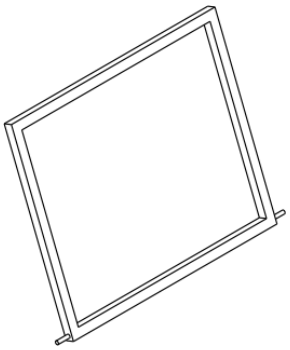	4 St.
L	Langer oberer Tischrahmen	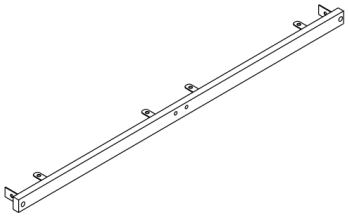	2 St.
M	Kurzer oberer Tischrahmen	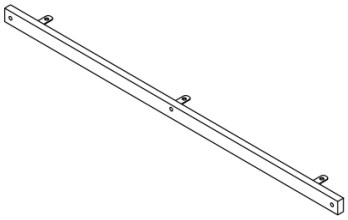	2 St.

Nr	Beschreibung	Skizze	Menge
1	M6 x 40	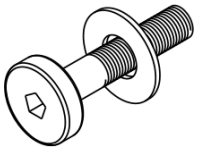	10 St.
2	M6 x 45	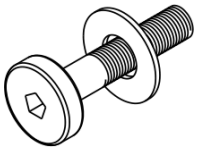	4 St.
3	M6 x 25	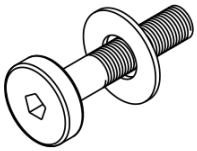	64 St.
4	M6 x 20	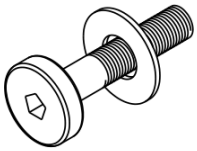	12 St.

Nr	Beschreibung	Skizze	Menge
5	Rückenkissen	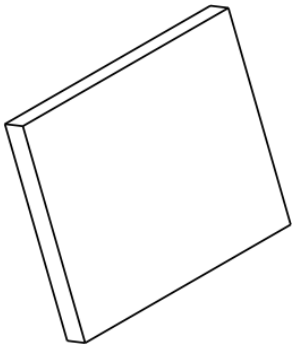	4 St.
6	Hockerkissen	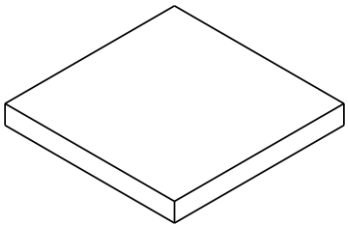	4 St.
7	Sitzkissen	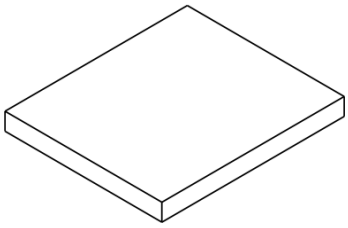	4 St.
8	Verbindungsteil	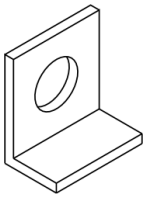	78 St.

Nr	Beschreibung	Skizze	Menge
9	Stützteil	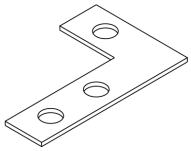	4 St.
10	Tisch Glas	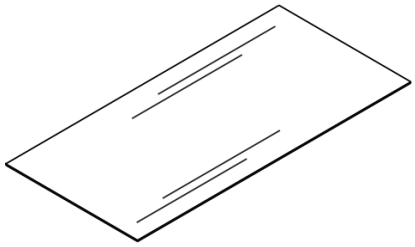	2 St.
	Inbussschlüssel	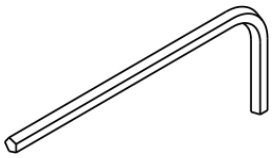	1 St.

ZUSAMMENBAU

WARNUNG!
Gehen Sie äußerst sorgfältig mit den Teilen um. Unkorrekte Montage kann Verletzungen hervorrufen.

WICHTIG:
Bitte beachten Sie, dass zunächst alle Schrauben von Hand leicht eingelegt werden müssen. Drehen Sie die Schraube 2 – 3-mal, so dass die Schraube sich selbst festhält, jedoch die Teile noch nicht fest miteinander verbunden sind.

Erst wenn alle Teile auf diese Weise miteinander verbunden wurden, sollten Sie die Schrauben leicht anziehen.

Da es sich hier um handgefertigte Gartenmöbel handelt, sind kleine Abweichungen bei den Bohrungen oder Schweißverbindungen möglich, so dass es durch diese Handhabung kompensiert werden kann.

Stellen Sie Ihren Stuhl oder Tisch auf eine gerade Oberfläche und legen Sie vorsichtig ein wenig Gewicht darauf um es richtig auszurichten. Bitte nutzen Sie hierfür dem mitgelieferten Sitzkissen. Bitte darauf achten, dass alle Standfüße den Boden berühren und der Stuhl / Tisch nicht wackelt. Sobald das gegeben ist, bitte alle Schrauben fest anziehen.

Ihr neues Produkt wurde handgefertigt. Kleine Unregelmäßigkeiten werden als Qualitätsmerkmal anstatt als Grund einer Beschwerde angesehen.

Tip:
Den Inbussschlüssel immer vollständig in die Kerbe einführen, um den Schraubenkopf nicht zu überdrehen.

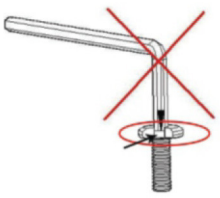

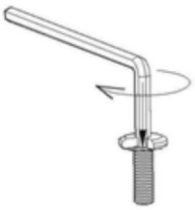

Was Sie nicht tun sollten
- Sollte ein Teil vom Stuhl oder Tisch fehlen, wird dringend von dessen Nutzung abgeraten.

- Benutzen Sie keine elektronischen Werkzeuge um es zu montieren. Hierdurch können die Schrauben überdreht werden.

SCHRITT 1

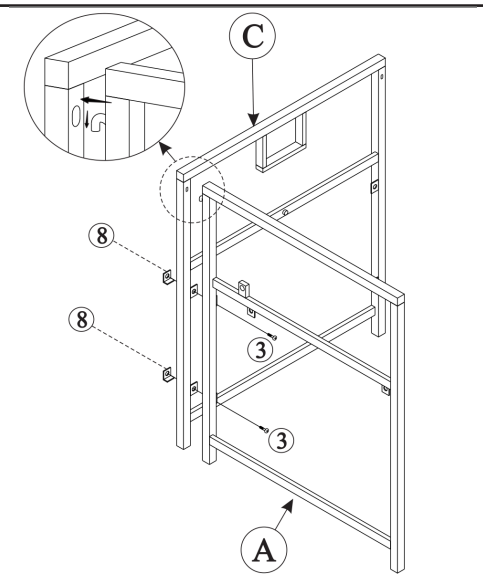

Verbinden Sie den rechten Rahmen (A) und den hinteren Rahmen (C) mit den Schrauben (3) und dem Verbindungsstück (8).

SCHRITT 2

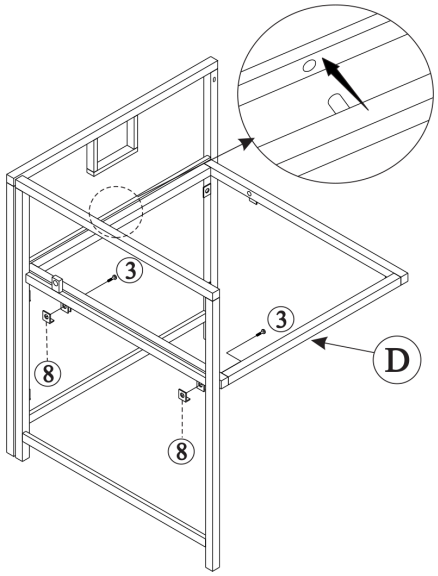

Verbinden Sie nun die Teile aus SCHRITT 1 und den Sitzrahmen (D) mit der Schraube (3) und dem Verbindungsstück (8).

SCHRITT 3

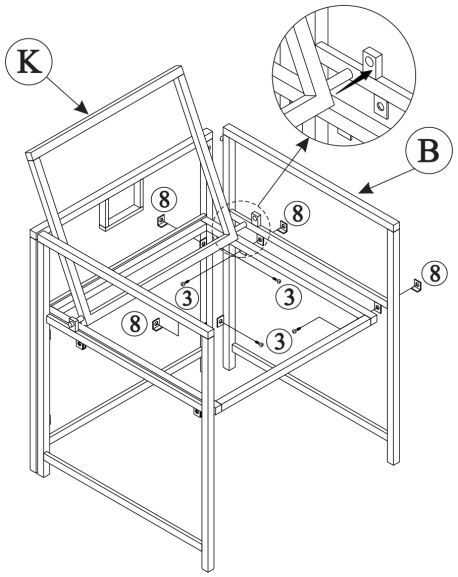

Verbinden Sie nun die Teile aus SCHRITT 2 mit dem Faltrahmen (K) und dem linken Rahmen (B) mit den Schrauben (3) und dem Verbindungsstück (8).

SCHRITT 4

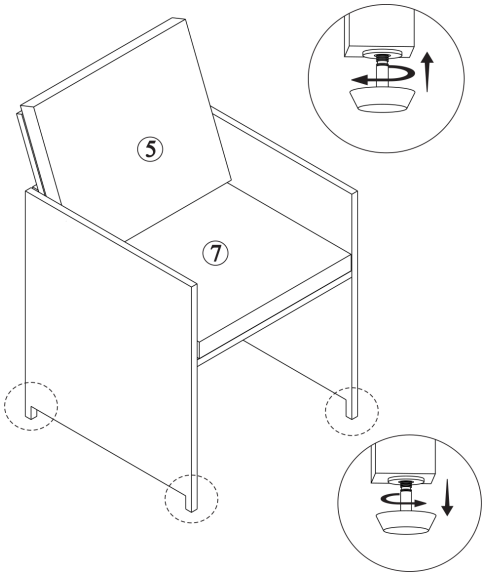

Montieren Sie nun das Sitzkissen (7) und das Rückenkissen (5), damit der Stuhl fertiggestellt ist.
ACHTUNG: Bitte beachten Sie, dass Sie anschließend leichte Gewichte auf Ihren Kissen legen, um alle Teile vom Stuhl optimal auszurichten. Danach bitte alle Schrauben fest anziehen.

Hinweis: Bodenunebenheiten können Sie über die höhenverstellbaren Füße ausgleichen.

SCHRITT 5

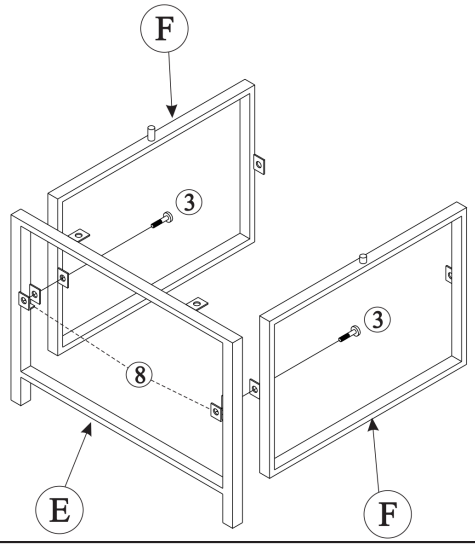

Verbinden Sie den Hocker Fußrahmen (E) mit zwei Hocker Seitenrahmen (F) mit den Schrauben (3) und dem Verbindungsstück (8).

SCHRITT 6

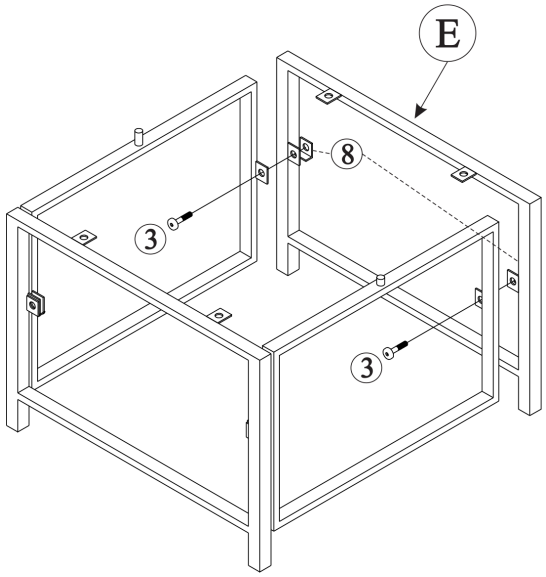

Verbinden Sie nun die Teile aus SCHRITT 5 mit dem Hocker Fußrahmen (E) und den Schrauben (3), sowie dem Verbindungsstück (8).

SCHRITT 7

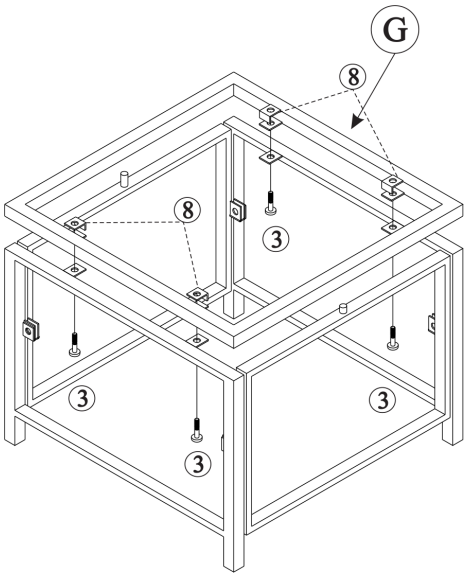

Verbinden Sie nun die Teile aus SCHRITT 6 mit dem oberen Hockerrahmen (G) und den Schrauben (3) sowie dem Verbindungsstück (8).

SCHRITT 8

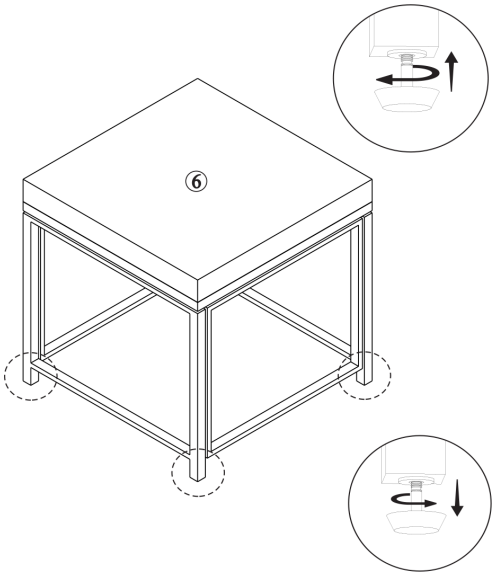

Legen Sie nun das Hockerkissen drauf.
ACHTUNG: Bitte beachten Sie, dass Sie anschließend leichte Gewichte auf Ihren Kissen legen, um alle Teile vom Stuhl optimal auszurichten. Danach bitte alle Schrauben fest anziehen.

Hinweis: Bodenunebenheiten können Sie über die höhenverstellbaren Fuße ausgleichen.

SCHRITT 9

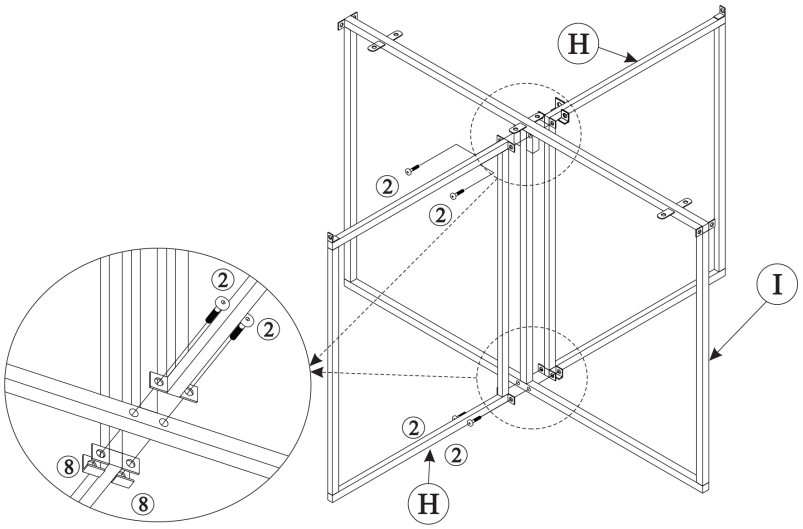

Verbinden Sie beide kleinen Tischbeinrahmen (H) mit dem großen Tischbeinrahmen (I) mit den Schrauben (2) und dem Verbindungsstück (8).

SCHRITT 10

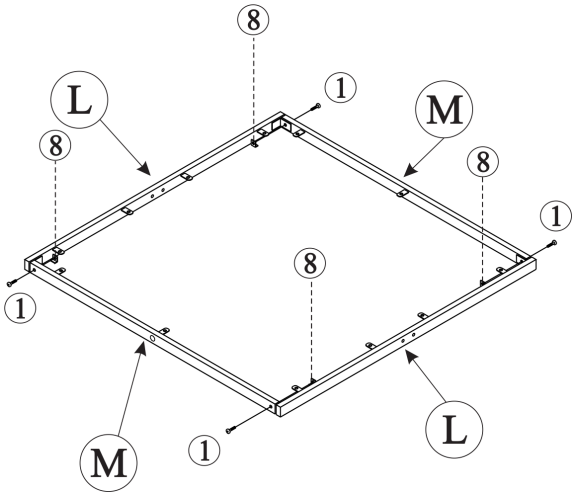

Verbinden Sie beide langen oberen Tischrahmen (L) mit den beiden kurzen oberen Tischrahmen (M) mit den Schrauben (1) sowie dem Verbindungsstück (8).

SCHRITT 11

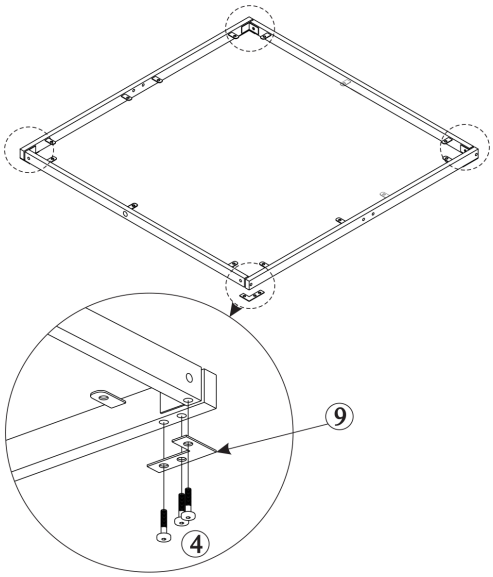

Verbinden Sie nun die Teile aus SCHRITT 10 mit dem Stützteil (9) und den Schrauben (4).

SCHRITT 12

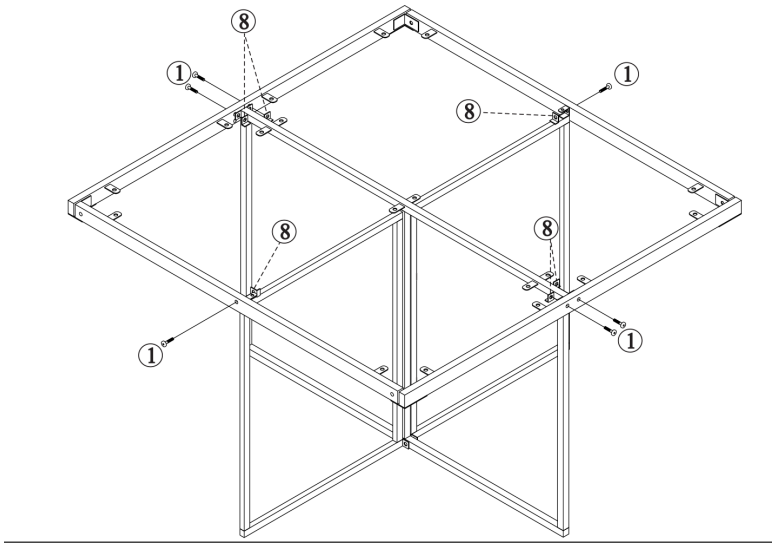

Verbinden Sie nun die Teile aus SCHRITT 9 und SCHRITT 11 mit den Schrauben (1), (3) und dem Verbindungsstück (8).

SCHRITT 13

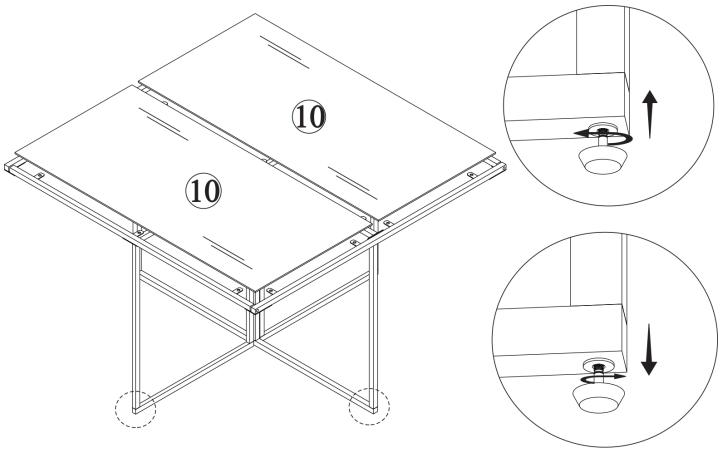

Montieren Sie nun die Glasplatte (10) um den Tisch fertigzustellen.
ACHTUNG: Bitte beachten Sie, dass Sie anschließend leichte Gewichte auf Ihren Kissen legen, um alle Teile vom Stuhl optimal auszurichten. Danach bitte alle Schrauben fest anziehen.

Hinweis: Bodenunebenheiten können Sie über die höhenverstellbaren Füße ausgleichen.

GEWÄHRLEISTUNGSRECHT

Herzlichen Glückwunsch zu Ihrer Entscheidung zum Kauf eines Produkts aus dem Hause AsVIVA. Gemäß des zum 01. Januar 2002 geänderten europäischen Gewährleistungsrechts, steht Ihnen eine gesetzliche Gewährleistungsfrist von 2 Jahren zu.

Die Gewährleistungsfrist beginnt mit der Übergabe der Ware durch den Fachhändler. Zum Nachweis des Kauf- bzw. Übergabedatums heben Sie bitte die Kaufbelege wie Rechnung und Kassenzettel für die Dauer der Gewährleistungsfrist auf.

Neben der grundsätzlichen 2-jährigen Gewährleistungsfrist besteht eine gesetzliche sogenannte Umkehr der Beweislast für einen Zeitraum von 6 Monaten nach Übergabe des Produktes. Das bedeutet, dem Verkäufer obliegt es bei Auftreten eines Fehlers zu beweisen, **dass der Fehler zum Zeitpunkt der Übergabe noch nicht vorhanden war und nicht durch unsachgemäßen Gebrauch, funktionsbedingtem Verschleiß oder Missbrauch entstanden ist.**

1. Die Gewährleistung bezieht sich nicht auf:

- alle Teile, die einem funktionsbedingten Verschleiß unterliegen, soweit es sich nicht um Produktions- oder Materialfehler handelt.
- Schäden, die durch unsachgemäße oder mangelhafte Pflege und nicht fachmännisch durchgeführte Reparaturen, Umbauten oder Austausch von Teilen entstehen,
- Schäden, die durch unsachgemäßen Gebrauch und höhere Gewalt enstehen.

2. Berechtigte Gewährleistungsansprüche liegen vor, wenn:

- Der reklamierte Schaden oder Fehler zum Zeitpunkt der Übergabe an den Kunden bereits vorhanden war
- Kein natürlicher oder funktionsbedingter Verschleiß Ursache für die Abnutzung oder Veränderung des Gutes war (siehe Liste Verschleißteile unter Garantiebedingungen!)
- Der Schaden oder Fehler nicht ursächlich dadurch entstanden ist, dass kein bestimmungsgemäßer Gebrauch des Gerätes erfolgte.

Falls Sie Fragen zu Ihrem Produkt haben, helfen Ihnen unsere Mitarbeiter der Serviceabteilung gerne weiter (sehen Sie dazu bitte in den Gewährleistungsbestimmungen nach).

Wir wünschen Ihnen immer viel Freude!

Ihr AsVIVA Team

WARRANTY TERMS

Important!

Only the original packaging ensures adequate transport protection of the device and should therefore be kept at least in the statuory return period.

Four our equipment we provide the leaga warranty of 2 years.

For spare parts and repair orders, please contact your dealer or directly to AsVIVA,
indictating the customer number or invoice number. Our service is available 24 hours.

Our service adress: https://www.asviva.de/contact

To ensure that our service staff can help you optimally,
please consider the following procedure:

1. Is a specific part damaged
Please tell us the exact part number using the parts list.

2. Is there a fault with the unit?
Should you have the possibility of a video recording e.g. mobile phone camera, pickup the error and send us the video or picture material.

AsVIVA
FITNESS I WELLNESS I E-BIKE

D-41542 Dormagen

E-Mail: service@asviva.de
homepage: http://www.asviva.de

PARTS LIST

Nr	Description	Draw	Qty.
A	Right Frame	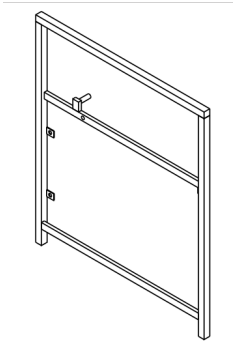	4 pcs
B	Left Frame	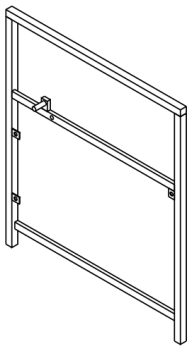	4 pcs
C	Back Frame	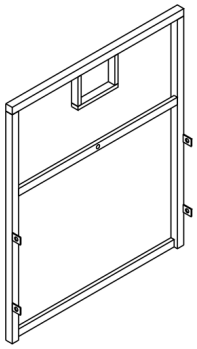	4 pcs
D	Seat Frame	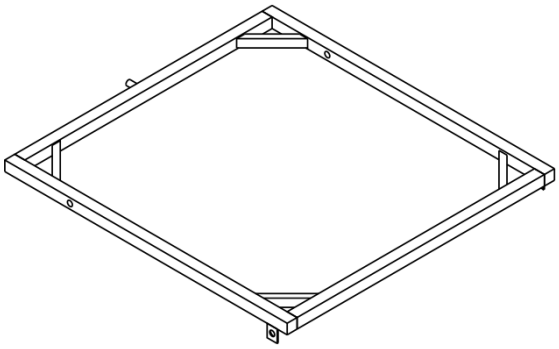	4 pcs

Nr	Description	Draw	Qty.
E	Stool Leg Frame	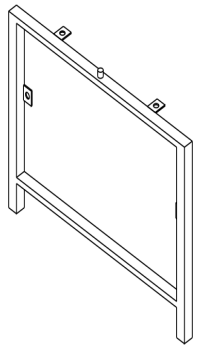	8 pcs
F	Stool Side Frame	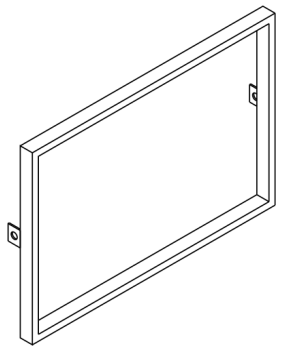	8 pcs
G	Stool Top Frame	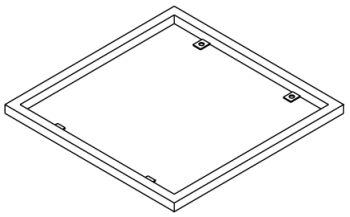	4 pcs
H	Small Table Leg Frame	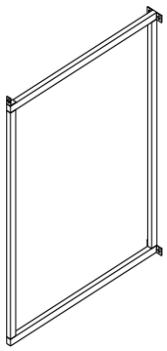	2 pcs

Nr	Description	Draw	Qty.
I	Big Table Leg Frame	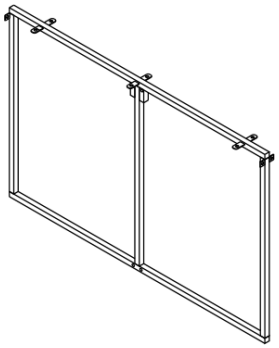	2 pcs
K	Fold Frame	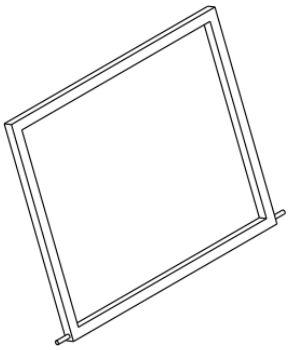	4 pcs
L	Long Table Top Frame	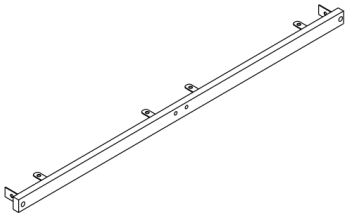	2 pcs
M	Short Table Top Frame	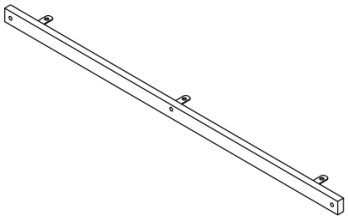	2 pcs

Nr	Description	Draw	Qty.
1	M6 x 40	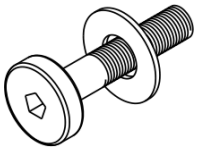	10 pcs
2	M6 x 45	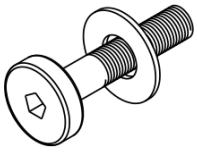	4 pcs
3	M6 x 25	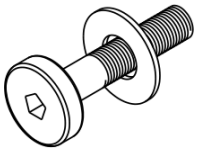	64 pcs
4	M6 x 20	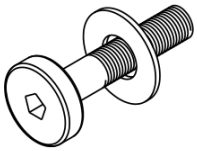	12 pcs

Nr	Description	Draw	Qty.
5	Back Cushion	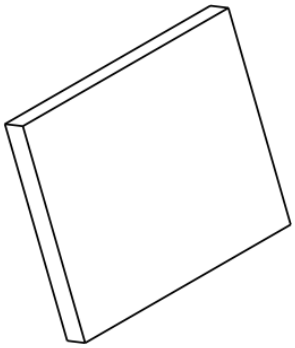	4 pcs
6	Stool Cushion	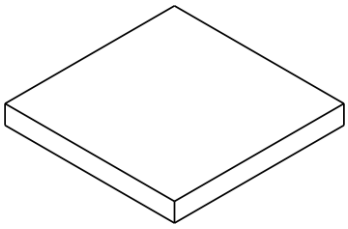	4 pcs
7	Seat Cushion	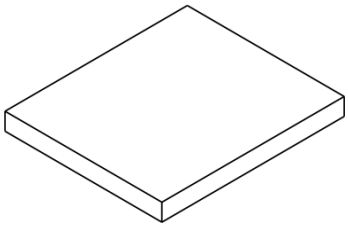	4 pcs
8	Connecting Part	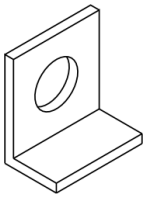	78 pcs

Nr	Description	Draw	Qty.
9	Supporting Part	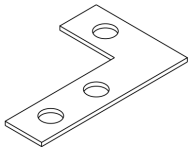	4 pcs
10	Table Glass	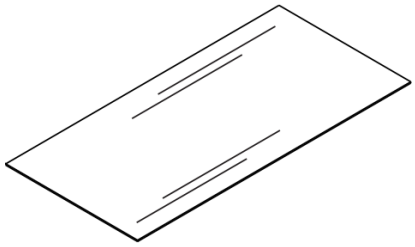	2 pcs
	Allen Key	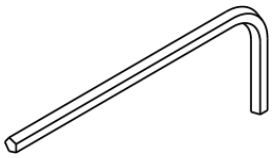	1 pc

ASSEMBLY

Attention!
Please note that at first all screws should be inserted slightly by hand!
Turn 2-3 times so that the screw grips on its own and connects all elements loosely. The screws must only be driven in tightly when all elements are connected with each other in this way. Otherwise the setup won´t be possible. Only by driving them in tightly afterwards, small deviations of the borehole or the welded joints, which always occur with handcrafted products, can be compensated.

Notes on an optimized assembly:
Before you completely tighten the screws, check carefully all the screws and tighten them (only) to the extent that the product remains (especially chairs or loungers) still under load. If you are sure that your product can withstand load, place it on a solid, level ground and put some weight on it, please carefully and always with cushions. The various components can then align with each other. Then tighten completely the screws. Thus you achieve and optimal alignment of the product and prevent wobbling. Don't sit, find some weight.

Your new product was made by hand. Slightly irregularities are rather seen as a quality attribute than as a reason for compliants.

Tip: Always fully insert the hex key inside designated notch of screw.

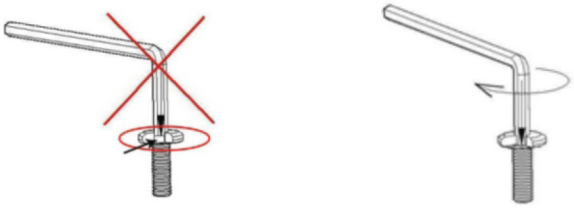

If you don´t do that and slip out of the screw, the screw will suffer damage and it can caused the screw head to become round inside you won´t be able to find grip with the hex key anymore!

DONT´S

Don´t use this product if parts are missing, damaged or worn down.

Don´t use any electronic tools to set up these product. The high energy of these electronic tools will cause screw overtighten and therefor they won't grid.

Don´t overtighten screws or bolts. Only tighten the screws entirely after the product is completely set up. You shouldn't sit or stand on it.

Don´t let your product stand in the rain. Protect it from weather impacts. In times of freeze and over the winter, we suggest you to store the product in a covered dry place.

STEP 1
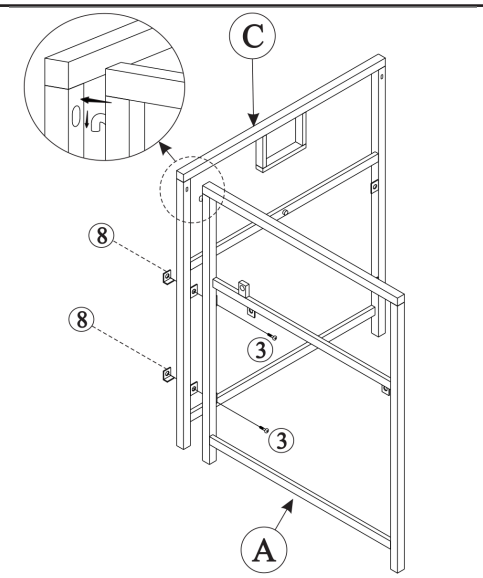
Connect the Right Frame (A) & the Back Frame (C) with Bolt (3) & Connecting Part (8).
STEP 2
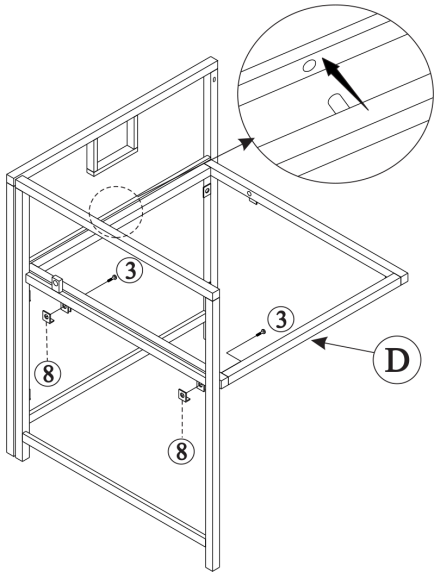
Connect the part from STEP 1 & Seat Frame (D) with Bolt (1), (3) & Connecting Part (8).

STEP 3

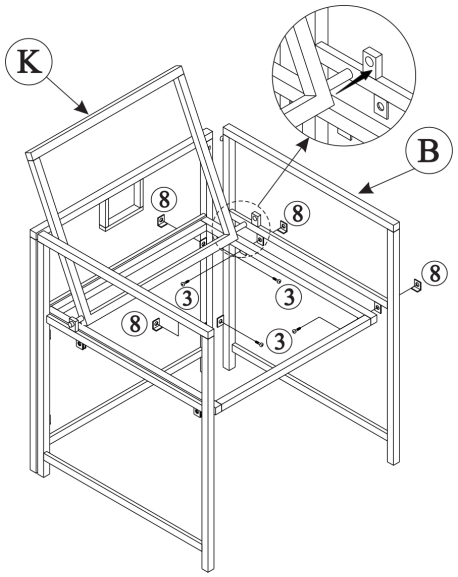

Connect the part from STEP 2 with Fold Frame (K) & Left Frame (B) with Bolt (1), (3) & the Connecting Part (8).

STEP 4

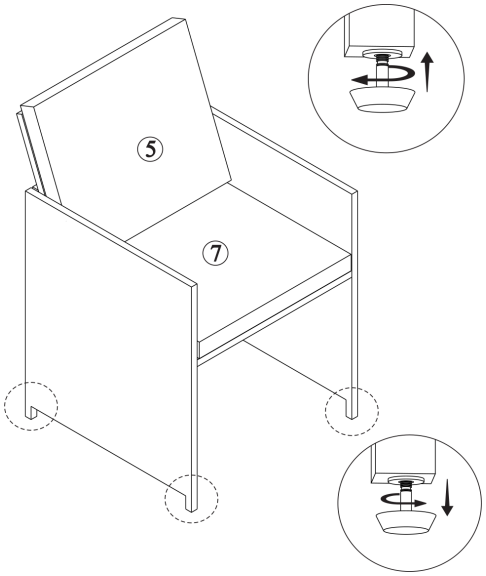

Put on Seat Cushion (4) & Back Cushion (5) to complete the chair.
TIP: Use the adjustment screws to balance uneven floors.

STEP 5

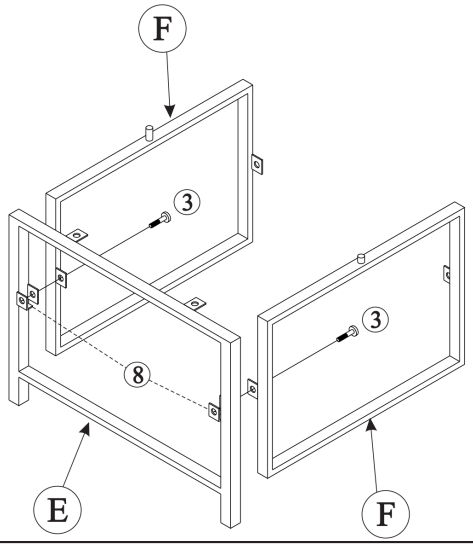

Connect the Stool Leg Frame (E) with 2x Stool Side Frame (F) with Bolt (3) & the Connecting Part (8).

STEP 6

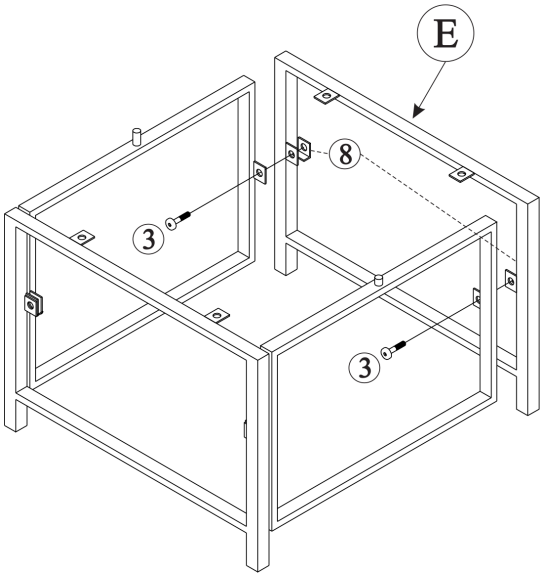

Connect the part from STEP 5 & Stool Leg Frame (E) with Bolt (3) & the Connecting Part (8).

STEP 7

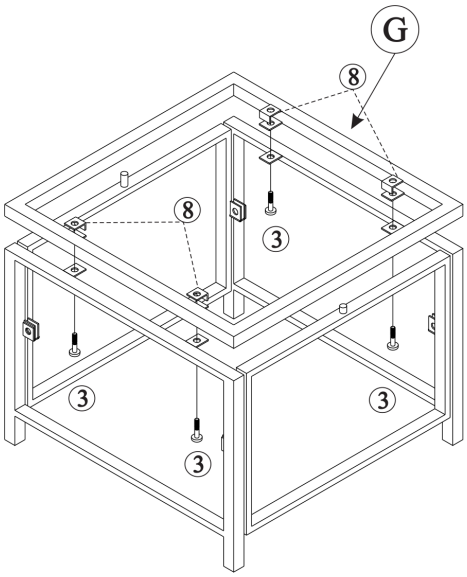

Connect the part from STEP 7 & Stool Top Frame (G) with Bolt (3) & the Connecting Part (8).

STEP 8

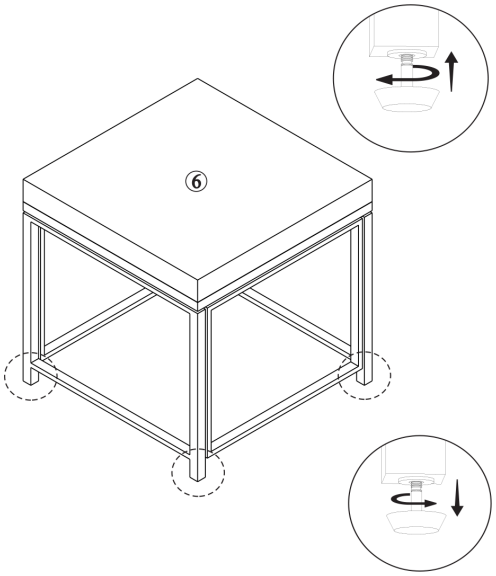

Put on the Stool Cushion (6) to complete the stool.
TIP: Use the adjustment screws to balance uneven floors.

STEP 9

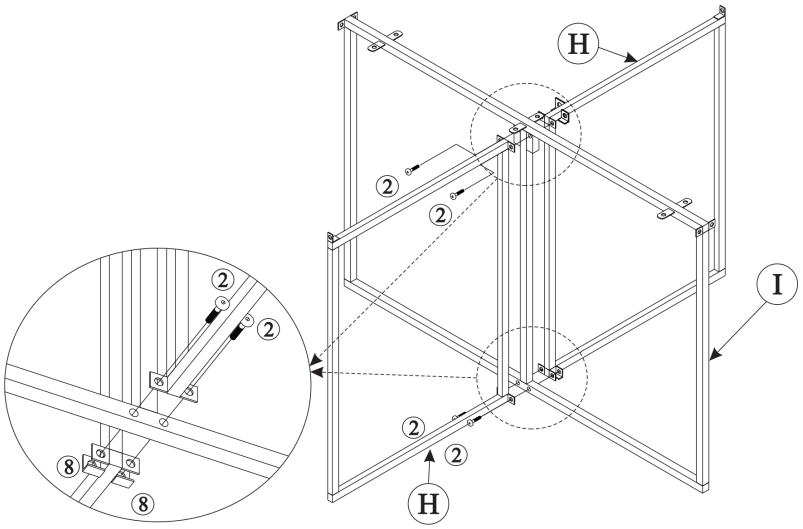

Connect 2x Small Table Leg Frame (H), Big Table Leg Frame (I) with Bolt (2) & the Connecting Part (8).

STEP 10

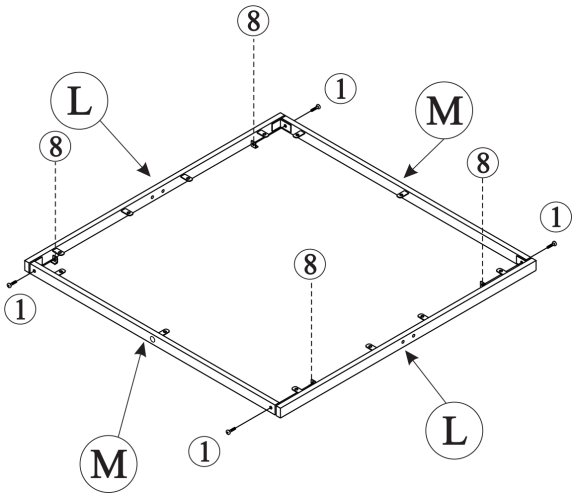

Connect 2x Long Table Top Frame (L) & 2x Short Table Top Frame (M) with Bolt (1).

STEP 11

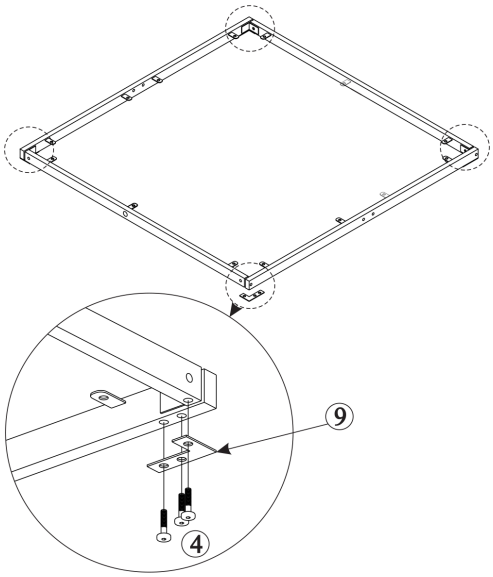

Connect the part from STEP 10 & Supporting Part (9) with Bolt (3

STEP 12

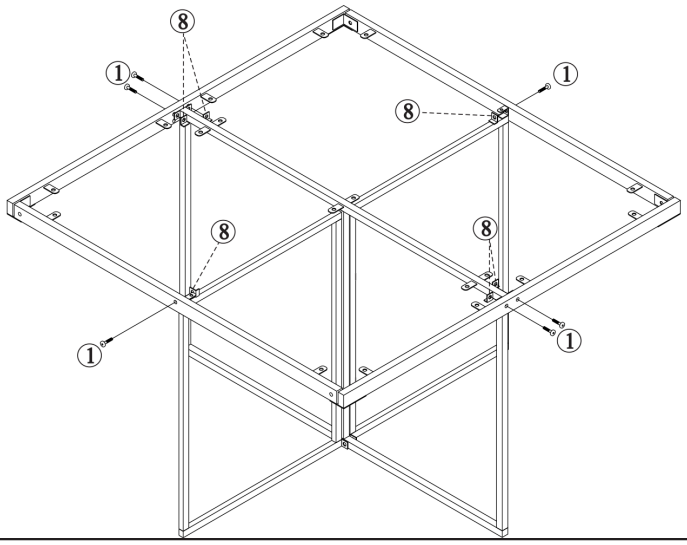

Connect the part from STEP 9 & STEP 11 with Bolt (1), (3) & the Connecting Part (8).

STEP 13

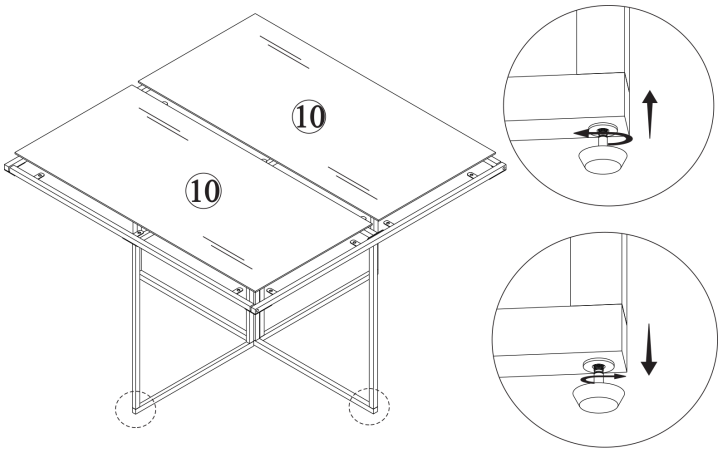

Put on the Table Glass (10) to complete the table.
TIP: Use the adjustment screws to balance uneven floors.

WARRANTY TERMS

Important!

Only the original packaging ensures adequate transport protection of the device and should therefore be kept at least in the statuory return period.

Four our equipment we provide the leaga warranty of 2 years.

For spare parts and repair orders, please contact your dealer or directly to AsVIVA,
indictating the customer number or invoice number. Our service is available 24 hours.

Our service adress: https://www.asviva.de/contact

To ensure that our service staff can help you optimally,
please consider the following procedure:

1. Is a specific part damaged
Please tell us the exact part number using the parts list.

2. Is there a fault with the unit?
Should you have the possibility of a video recording e.g. mobile phone camera, pickup the error and send us the video or picture material.

AsVIVA
FITNESS I WELLNESS I E-BIKE

D-41542 Dormagen

E-Mail: service@asviva.de
homepage: http://www.asviva.de